MANCHE ATLANTIQUE EQUIPEMENTS

GP4724
Surfaceur Ø150

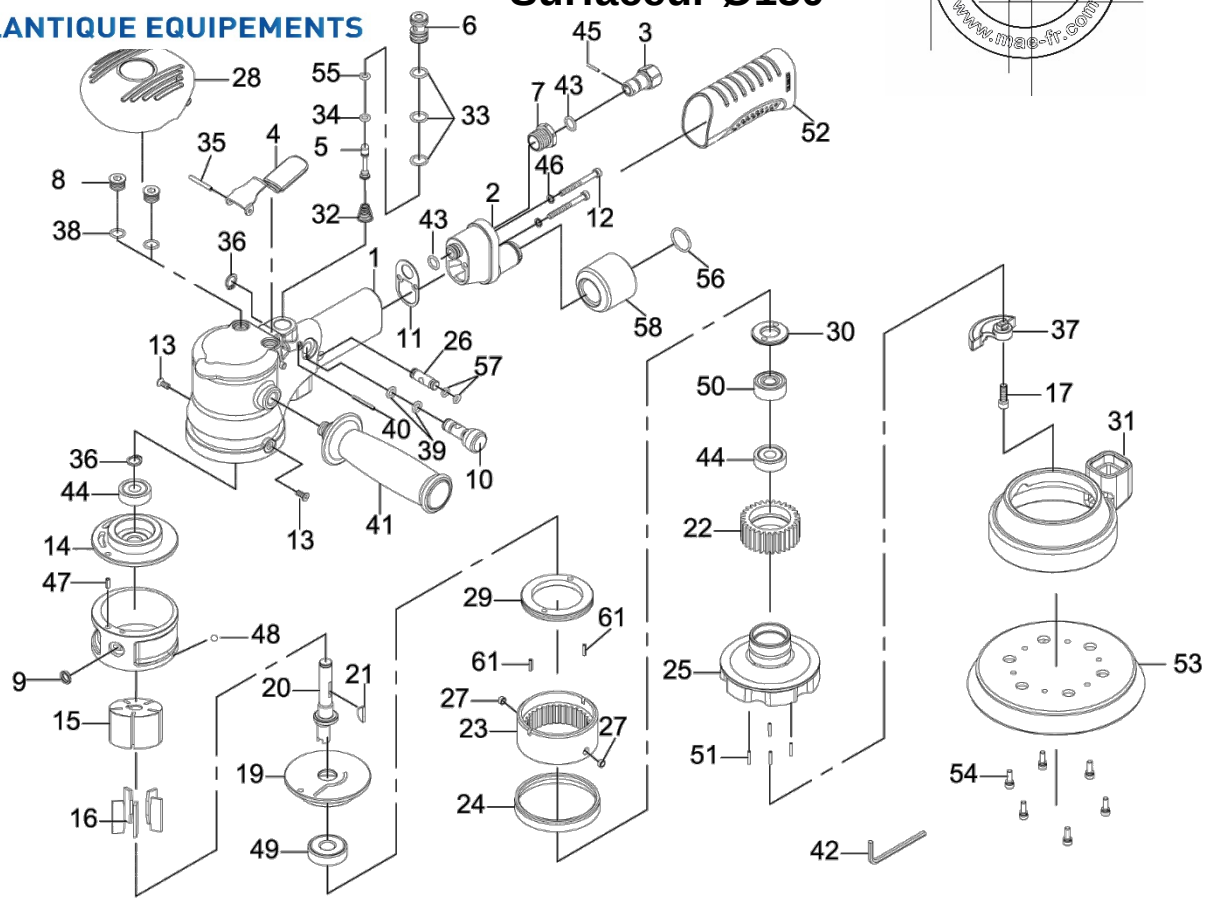

ref.	Rep	Désignation	Qté	Ref.	Rep	Désignation	Qté
GP4734-1	1	Corps	1	GP4734-28	28	Grip	1
GP4734KITA	2	Carter raccord	1	GP4724KITD	22	Couronne	1
	3	Raccord tournant	1		23	Couronne	1
	7	Vis	1		27	Graisseur	2
	43	Joint	2		30	Ecrou coupelle plateau	1
	45	Goupille	1		44	Roulement 6000ZZ couronne	1
	56	Joint	1		50	Roulement 5000RS	1
	58	Sortie poussière	1		51	Axe	4
GP4734-4	4	Gâchette	1		61	Axe	2
GP4734-5	5	Joint	1	GP4734-29	29	Ecrou moteur	1
GP4734-6	6	Valve	1	GP4734-30	30	Ecrou coupelle plateau	1
GP4734-8	8	Vis	2	GP4724-31	31	Jupe	1
GP4734-9	9	Joint	1	GP4734-32	32	Ressort	1
GP4734KITB	10	Régulateur	1	GP4734-33	33	Joint chambre	3
	36	Circlips	1	GP4734-34	34	Joint axe	1
	39	Joint	2	GP4734-35	35	Goupille	1
GP4734-11	11	Joint	1	GP4724-37	37	Balancier	1
GP4734-12	12	Vis carter raccord	2	GP4734-38	38	Joint	2
GP4734-13	13	Vis	2	GP4734-40	40	Axe	1
GP4734-14	14	Flasque arr	1	GP4734-41	41	Poignée latérale	1
GP4734KITC	15	Rotor	1	GP4724-42	42	Clé 6 pans	1
	16	Palettes	5	GP4734-46	46	Rondelle	2
	21	Clavette	1	GP4734-47	47	Goupille	1
	36	Circlips	1	GP4734-48	48	Bille	1
	44	Roulement 6000ZZ moteur	1	GP4734-51	51	Axe	4
	49	Roulement 6201zz moteur	1	GP4734-52	52	Grip corps	1
GP4734-17	17	Vis	1	GP4724-53	53	Plateau	1
GP4734-18	18	Chemise	1	GP4724-54	54	Vis	5
GP4734-19	19	Flasque avt	1	GP4734-56	55	Joint	1
GP4734-20	20	Arbre	1	GP4734-57	56	Joint	1
GP4734-24	24	Joint feutre	1	GP4734-58	57	Joint	2
GP4724-25	25	Coupelle plateau	1				
GP4734-26	26	Axe valve	1				

Manche Atlantique Equipements -27 parc d'activité du Chalet - 22250 Broons
Tél 02 96 84 65 59 - Fax 02 96 84 77 75
WWW.MAE-FR.COM